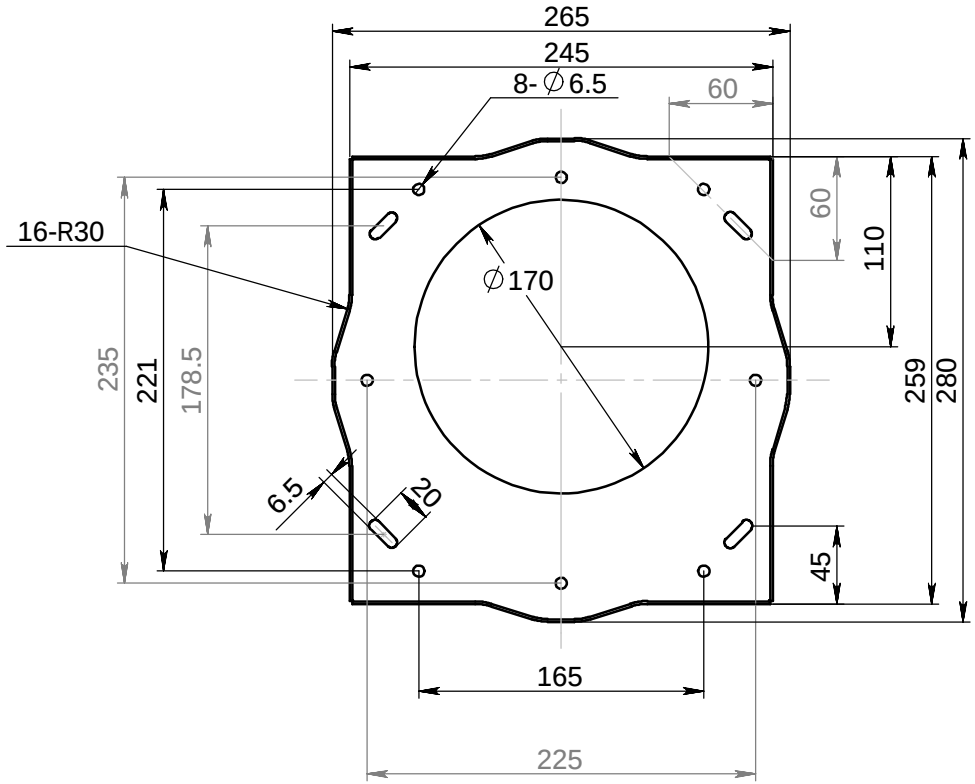
265
245
8-∅6.5
60
16-R30
∅170
60
110
235
221
178.5
259
280
6.5
20
45
165
225